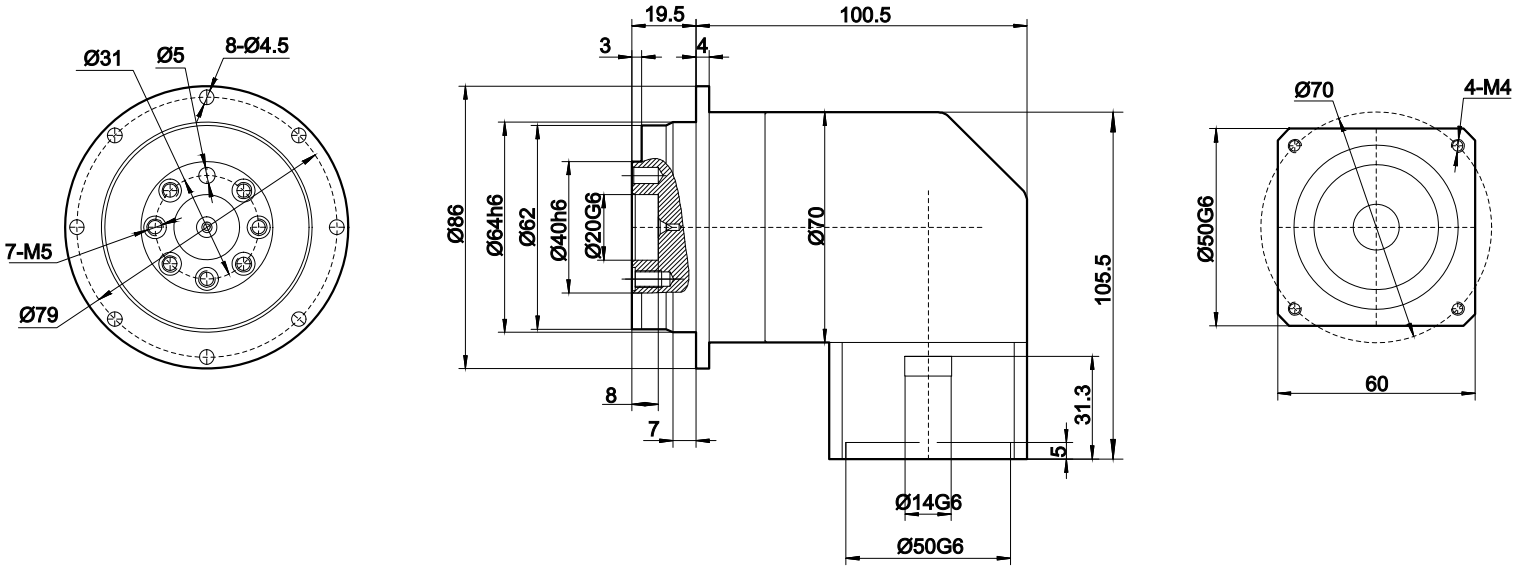

客户选项请打（√）	规格型号	传动比	额定输出扭矩TN(Nm)
	PZWE60-03	3:1	35
	PZWE60-04	4:1	40
	PZWE60-05	5:1	40
	PZWE60-07	7:1	40
	PZWE60-010	10:1	18

减速比：	i=( ):1	满载效率：97%
额定输出扭矩：	( ) Nm	工作温度：-10°～+90°
额定输入速度：	3000min-1	润滑方式：长效润滑
最大输入速度：	4500min-1	防护等级：IP54
安装方式：	任意	法兰精度：DIN 42955-R
平均寿命：	20000h	回程间隙：≤5 arcmin
噪音值：	≤65dB	
输出轴键标准:圆头普通平键（A型）GB1096-79		
以上参数适合标准型号减速机，非标型号仅供参考。		

图纸编号

物料代号

版本 Rev

A1.0

变更内容 Revision Record

初次发放

签字The signature

日期 Date

客户确认签字

标记	处数	更改文件号	签名	年 月 日
设计		标准化		
校核		工艺		
审核		批准		
图样标记 H		共 1 张	第 1 张	

视图方式:

比例

PZWE60-L1
精密行星减速机

汉德保电机
深圳市德智高新有限公司 WWW.HDBMOTOR.COM